3х-ходовые позиционные переключающие шаровые клапаны, DN15...50

Применение
- для выполнения переключающих функций или двухпозиционного управления контурами холодо- или теплоносителя в отопительных и вентиляционных установках.
- полностью герметичен.

	TR / TRC / TRY / TRF	LR / LRQ / LRC / LRF	NR / NRQ / NRC / NRF	SR / SRF	SR..P IP66/67
	100 °C	120 °C	120 °C	120 °C	120 °C
Приводы без пружинного возврата Схема управления откр./закр., напряжение питания 24 В AC/DC или 230 В AC	**TR24-3** (90c)	**LR24A** (90c)	**NR24A** (90c)	**SR24A** (90c)	SR24P (90c)
	TRY24 (35c)	LR24A-S (1 доп. конт.,90c)	NR24A-S (1 доп. конт.,90c)	SR24A-S (1 доп. конт.,90c)	
	TR230-3 (90c)	**LR230A** (90c)	**NR230A** (90c)	**SR230A** (90c)	SR230P (90c)
	TRY230 (35c)	LR230A-S (1 доп. конт.,90c)	NR230A-S (1 доп. конт.,90c)	SR230A-S (1 доп. конт.,90c)	
		LRQ24A (9c)	NRQ24A (9c)	SRQ24A (9c)	
Приводы со встроенной возвратной пружиной Схема управления откр./закр., напряжение питания 24 В AC/DC или 230 В AC	TRF24 (NC,д.<75c,п.75c)	**LRF24** (NC,д.<75c,п.20c)	**NRF24A** (NC,д.<75c,п.20c)	**SRF24A** (NC,д.<75c,п.20c)	
	TRF24-0 (NO,д.<75c,п.75c)	**LRF24-0** (NO,д.<75c,п.20c)	**NRF24A-0** (NO,д<75c,п.20c)	**SRF24A-0** (NO,д.<75c,п.20c)	
	TRF24-S (1доп.конт.,NC)	LRF24-S (1доп.конт.,NC)	NRF24A-S2(2 доп.конт.,NC)	SRF24A-S2 (2доп.конт.,NC)	
	TRF24-S-0 (1доп.конт.,NO)	LRF24-S-0 (1доп.конт.,NO)	NRF24A-S2-0 (2доп.конт.,NO)	SRF24A-S2-0 (2доп.конт.,NO)	
	TRF230 (NC,д.<75c,п.75c)	**LRF230** (NC,д.<75c,п.20c)	**NRF230A** (NC,д.<75c,п.20c)	**SRF230A** (NC,д.<75c,п.20c)	
	TRF230-O (NO,д.<75c,п.75c)	**LRF230-O** (NO,д.<75c,п.20c)	**NRF230A-O** (NO,д.<75c,п.20c)	**SRF230A-O** (NC,д.<75c,п.20c)	
	TRF230-S (1доп.конт.,NC)	LRF230-S (1доп.конт.,NC)	NRF230A-S2 (2доп.конт.NC)	SRF230A-S2 (2доп.конт.,NC)	
	TRF230-S-O (1доп.конт.,NO)	LRF230-S-O (1доп.конт.,NO)	NRF230A-S2-O (2доп.конт.,NO)	SRF230A-S2-0(2доп.конт,NO)	

3х-ход DN [мм]	Kvs[1] [м³/час]	Внутренняя резьба Rp t_{max}=100 °C	ΔP_s [кПа]	$\Delta P_{макс}$ [кПа]	ΔP_s [кПа]	$\Delta P_{макс}$ [кПа]	ΔP_s [кПа]	$\Delta P_{макс}$ [кПа]	ΔP_s [кПа]	$\Delta P_{макс}$ [кПа]	ΔP_s [кПа]	$\Delta P_{макс}$ [кПа]
15	5.5	**R3015-BL1**	**500**	**350** 2)	**500**	**350** 2)	**500**	**350** 2)	**500**	**350** 2)	**500**	**350** 2)
20	11	**R3020-BL2**			|	|	|	|	|	|	|	|
25	10	**R3025-BL2**			|	|	|	|	|	|	|	|
32	9	**R3032-BL2**			**500**	**350** 2)	|	|	|	|	|	|
32	15	**R3032-BL3**					|	|	|	|	|	|
40	14	**R3040-BL3**					**500**	**350** 2)	|	|	|	|
40	47	**R3040-BL4**							|	|	|	|
50	24	**R3050-BL3**							|	|	|	|
50	75	**R3050-BL4**							**500**	**350** 2)	**500**	**350** 2)

Принцип работы

Позиционный (откр./закр.) шаровый клапан управляется электроприводами серий TR..„ LR..A, NR..A или SR..A (или электроприводами со встроенной возвратной пружиной LF/NRF..A/SRF..A).
Электропривод управляется стандартным внешним сигналом.

Рабочая среда	Холодная и горячая вода (содержание гликоля макс 50%)
Температура среды:	-10°C...+100°C *-10°C...+2°C - только с подогревателем шейки клапана ZR24-2!
Номинальное давление Ps	См. «Обзор типов»
Пропускная способность Kvs	См. «Обзор типов»
Допуст. перепад давл.	ΔPmax 350 кПа (200 кПа для бесшумной работы)
Запираемый перепад давления	ΔPs 500 кПа
Уровень утечки	A, герметичен
Трубное присоединение	Внутренняя резьба
Угол поворота	90° ◁ (рабочий диапазон 15...90°◁)
Положение установки	От вертикального до горизонтального (относительно штока)
Тех. обслуживание	Не требуется
Материалы:	
-корпус	Литой, никелированная латунь
-шар	Хромированная латунь
-уплотнитель шара	PTFE, кольцо Viton
-вал	Нержавеющая сталь
-уплотнитель вала	Кольцо EPDM

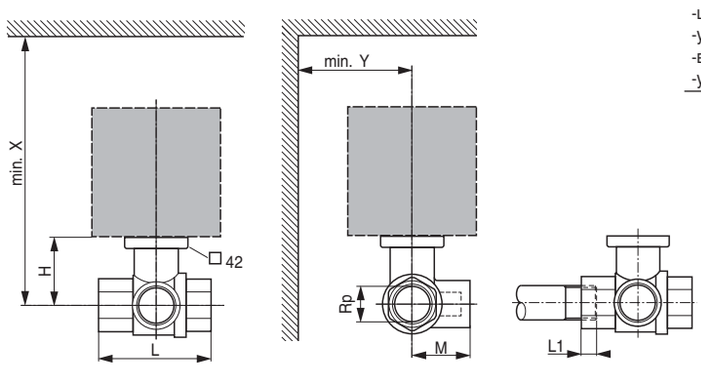

DN [мм]	Rp [дюймы]	L [мм]	H [мм]	M [мм]	L1 [мм]	X [мм]	Y [мм]	Вес [кг]
15	½"	67	45	39	13	220	90	0,45
20	¾"	78	47,5	41,5	13	220	90	0,6
25	1"	87	47,5	45	17	220	90	0,9
32	1¼"	105	47,5	55,5	19	220	90	1,2
32	1¼"	105	52	55,5	19	230	90	1,3
40	1½"	111	52	56	19	230	90	1,5
50	2"	125	58	68	22	240	90	2,4

Сделано в Швейцарии. Сертифицировано в Украине.